Pohledy / Views

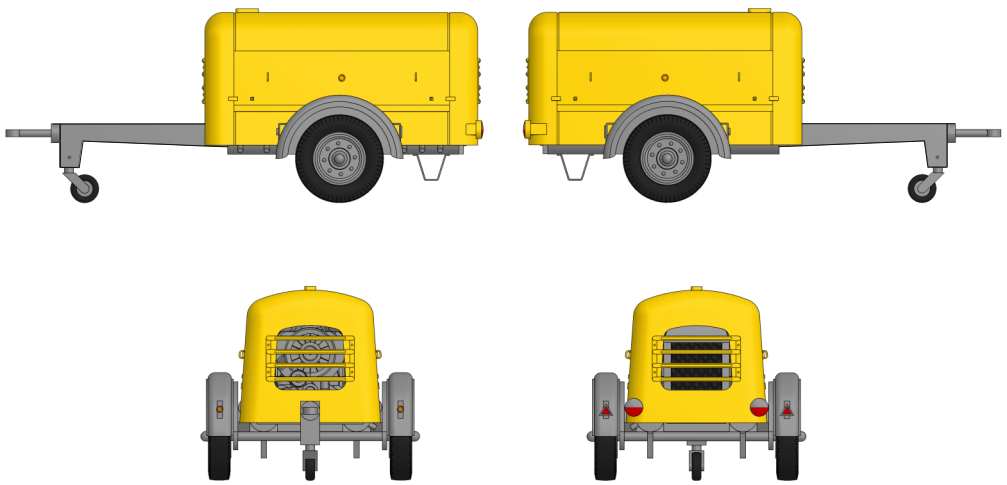

DK 661

Dieselový kompresor / Diesel air compressor

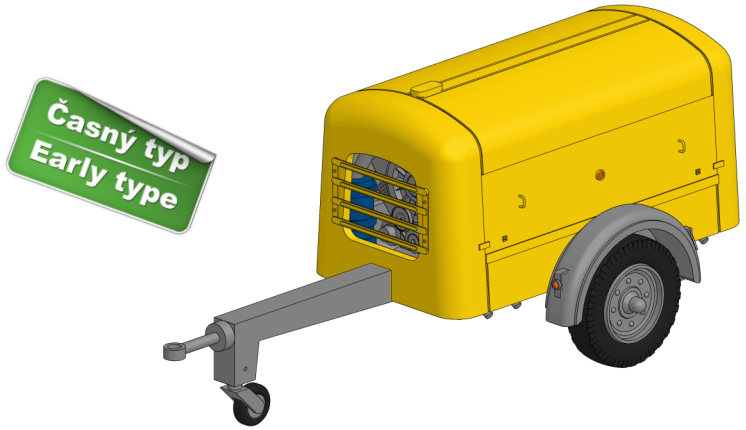

Měřítko / Scale

1:87

Další produkce / Other production

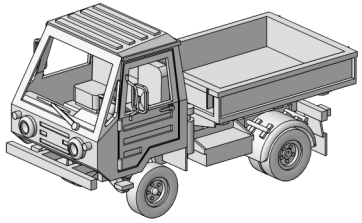

M25 valník / platform truck

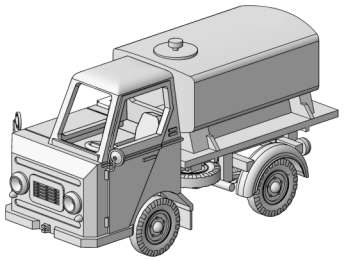

M22 cisterna / tank

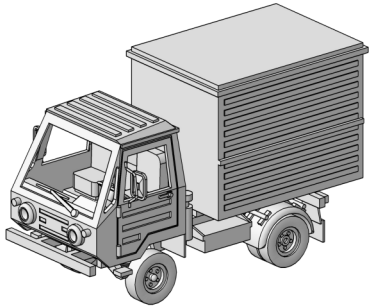

M25 skříň / shelter

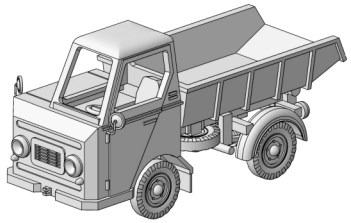

M22 sklápěč / dumper

Díly / Parts

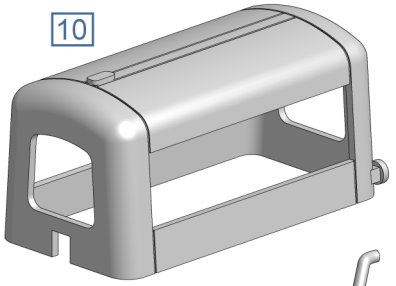

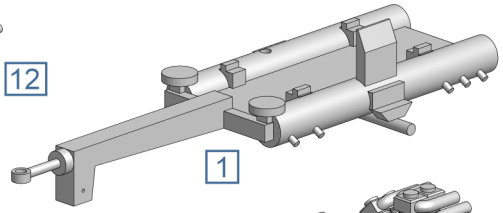

Lept / Photo Etch Parts

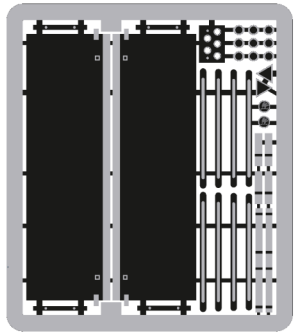

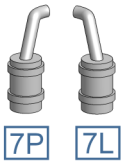

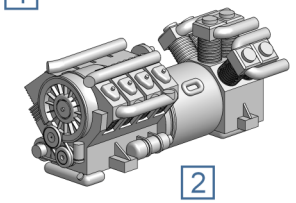

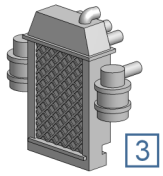

Drát / Wire

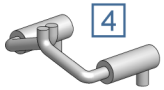

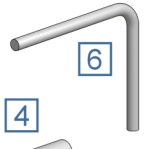

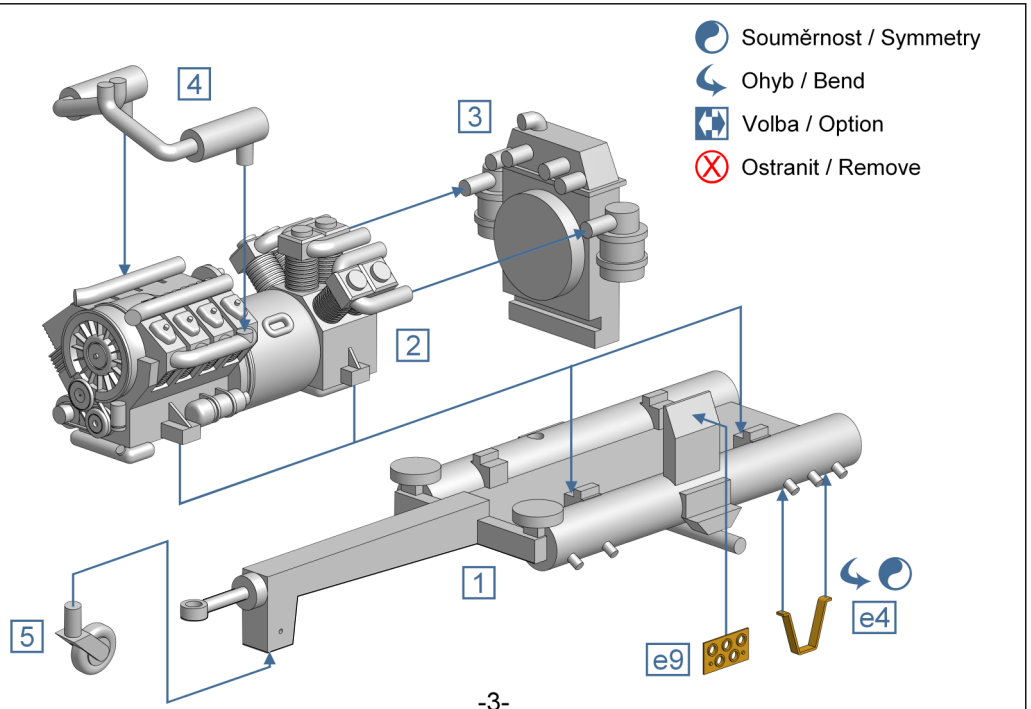
Souměrnost / Symmetry
Ohyb / Bend
Volba / Option
Ostranit / Remove
4
3
2
1
5
e9
e4

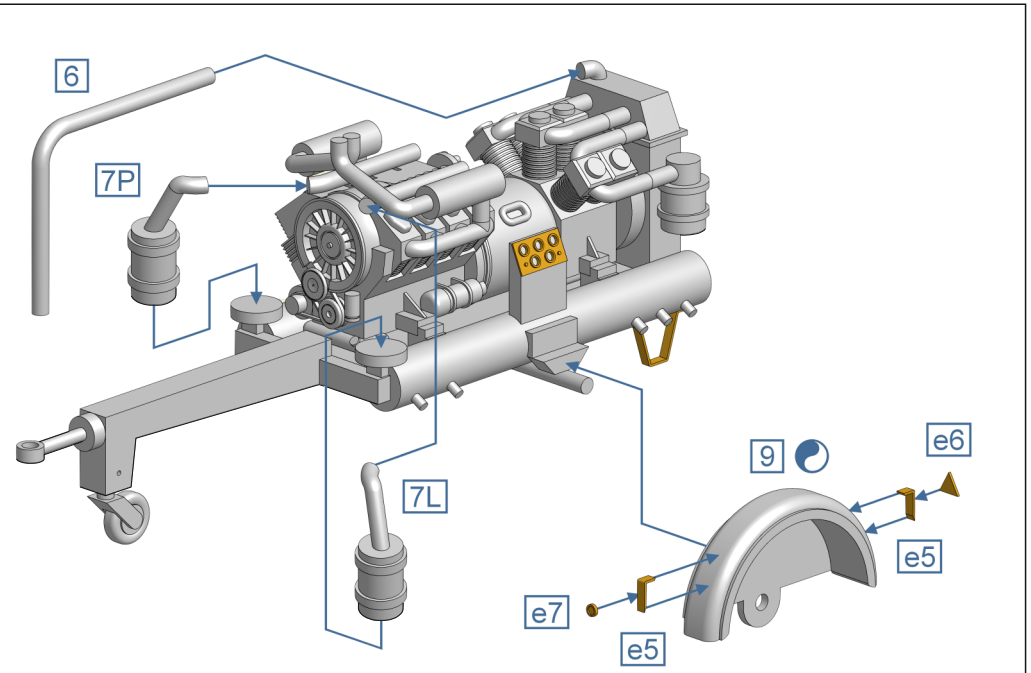
6
7P
7L
9
e6
e5
e7
e5

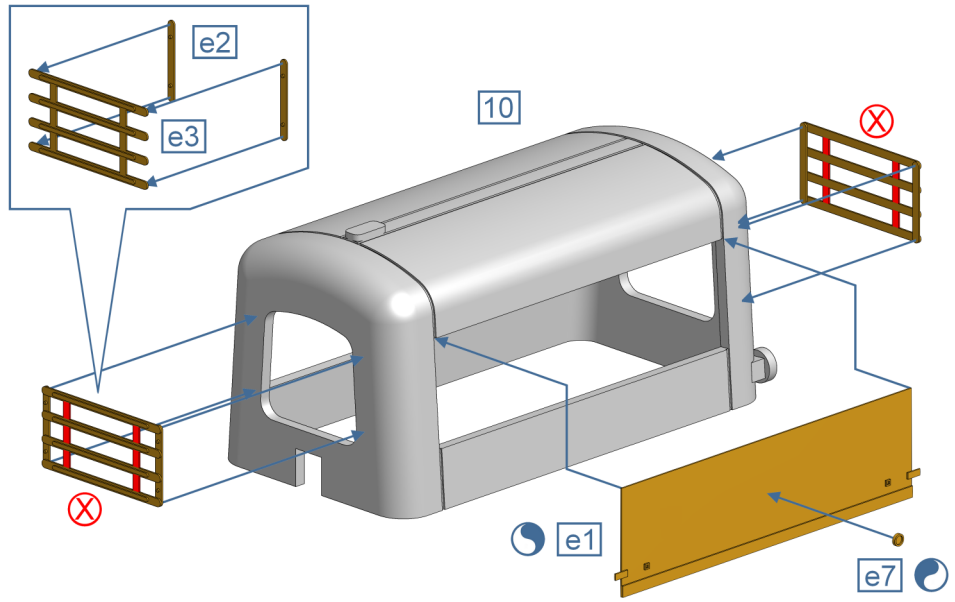
e2
e3
10
e1
e7

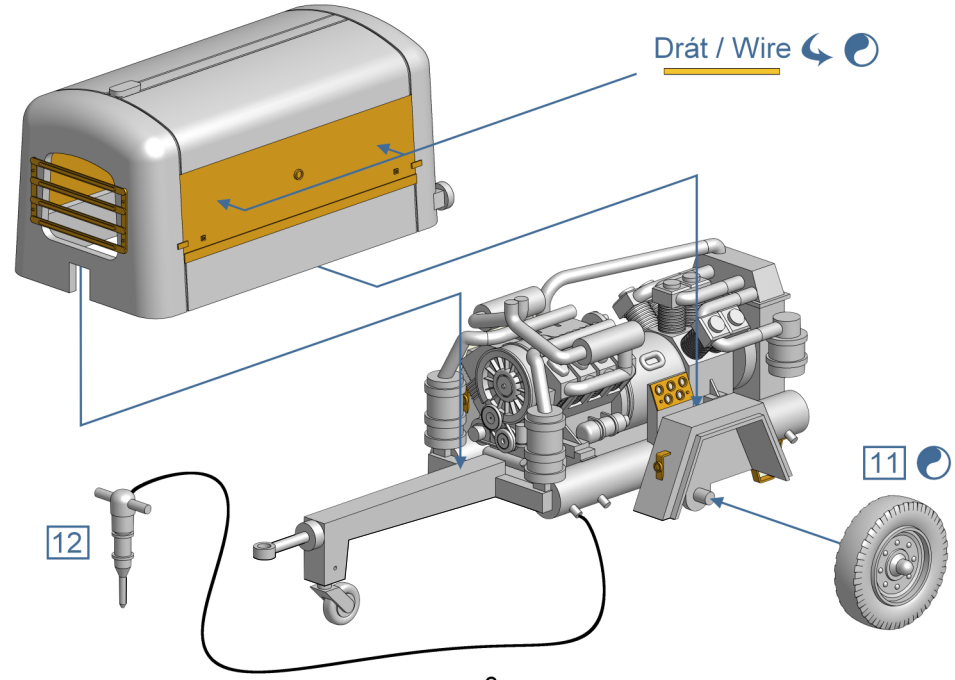
Drát / Wire
12
11